Kamabe, s.r.o.

Sídlo společnosti: Tichov 29, CZ - 766 01, Provozovna: Brumovská 452, 766 01 Valašské Klobouky

Tel: +420 577 320 478, +420 577 320 681, +420 732 114 390

e-mail: info.kamabe@seznam.cz, www.kamabe.cz

IČ (Identification Nr.): 29198119, DIČ (VAT) : CZ29198119

SPECIFIKACE OBALŮ - UZÁVĚRY
SPECIFICATION OF PACKAGING - CAPS

Základní údaje / Basic information	
Jméno dodavatele / Suppliers´s name	Kamabe, s.r.o., Czech Republic
Název materiálu / Name of the material	Screw Cap "SVB50"
ID materiálu / ID of the material	PN 9046
Specifická označení (trojúhelník pro nevidomé, dětská pojistka, s odvodem plynu, odměrka..) Specific markings (the triangle for blind, child safety, measuring cape…)	No
Kontrola kvality / Quality Assurance	
Označení výstupní kontroly výrobce / Identification of the manufacture´s Final inspection	Lístek balení / Packing list
Způsob kontroly kvality (stručný popis - co, jak) / Quality Assurance Method (brief description - what and how)	Podle manuálu kontroly a kvality / According to our Quality Manual and Control Rules
Parametry / Parameters	
Složení (materiál) / Composition of (material)	HDPE/EVA
Hmotnost včetně odchylky / Weight including the deviation	13,1 g ± 1 g
Výška včetně odchylky/ High including the deviation	23,3 mm ± 0,3 mm
Průměr včetně odchylky / Diameter including the deviation	Ø55 mm ± 0,7 mm
Průměr závitu - vnitřní včetně odchylky/ Diameter of thread - inner including the deviation	Ø48,4 mm ± 0,15 mm
Utahovací moment / Tightening torque	4 - 5 Nm
Další údaje / Other data	
Logistické a skladovací údaje / Logistic and storage data	
Způsob balení prázdných obalů (počet, proložka, ..) - při maximální výšce 200 cm včetně palety / The way of packaging (quantity, reglet, …) - maximum height 200 cm, including the palett	850 pcs/box x 20 boxes = 17 000 pcs/pallet
Způsob skladování / Storage Method	

Přílohy / Supplements: **Technický výkres / Technical drawing**

Prohlášení, že je obal v souladu s legislativními požadavky. / Certificate, that the packing is in conformity with legislative requerements.

Tato specifikace je platná pro všechny barevné a hmotnostní kombinace výrobku. / This specification is valid for all color and weight combination of the product.

Certifikát o shodě dle Směrnice 94/62/EC pro obaly/ Certificate of conformity according to 94/62/EC for packaging

Nařízení Evropského parlamentu a Rady 1935/2004/EC O materiálech a předmětech určených pro styk s potravinami

Vyhláška Ministerstva zdravotnictví ČR č. 38/2001 Sb. o hygienických požadavcích na výrobky určené pro styk s potravinami a pokrmy ve znění vyhlášek 186/2003 Sb., 207/2006 Sb., 551/2006 Sb., 271/2008 Sb., 386/2008 Sb., 127/2009 Sb. a 111/2011Sb.

Nařízení Komise (EU) č. 2023/2006 o správné výrobní praxi pro materiály a předměty určené pro styk s potravinami

Nařízení Komise (EU) č. 10/2011 o materiálech a předmětech z plastu pro styk s potravinami

ČSN EN 13427 Obaly – Požadavky na používání evropských norem pro obaly a odpady z obalů

Zákon ČR č. 258/2000 Sb., ve znění pozdějších předpisů

Zákon ČR č. 477/2001 Sb - O obalech (v platném znění)

Kamabe, s.r.o.
IČ: 29198119, DIČ: CZ29198119
766 01 Tichov 29

Datum / Date 10.06.2025

David Bělaška

…….

Jméno, podpis a razítko
Name, signature and stamp

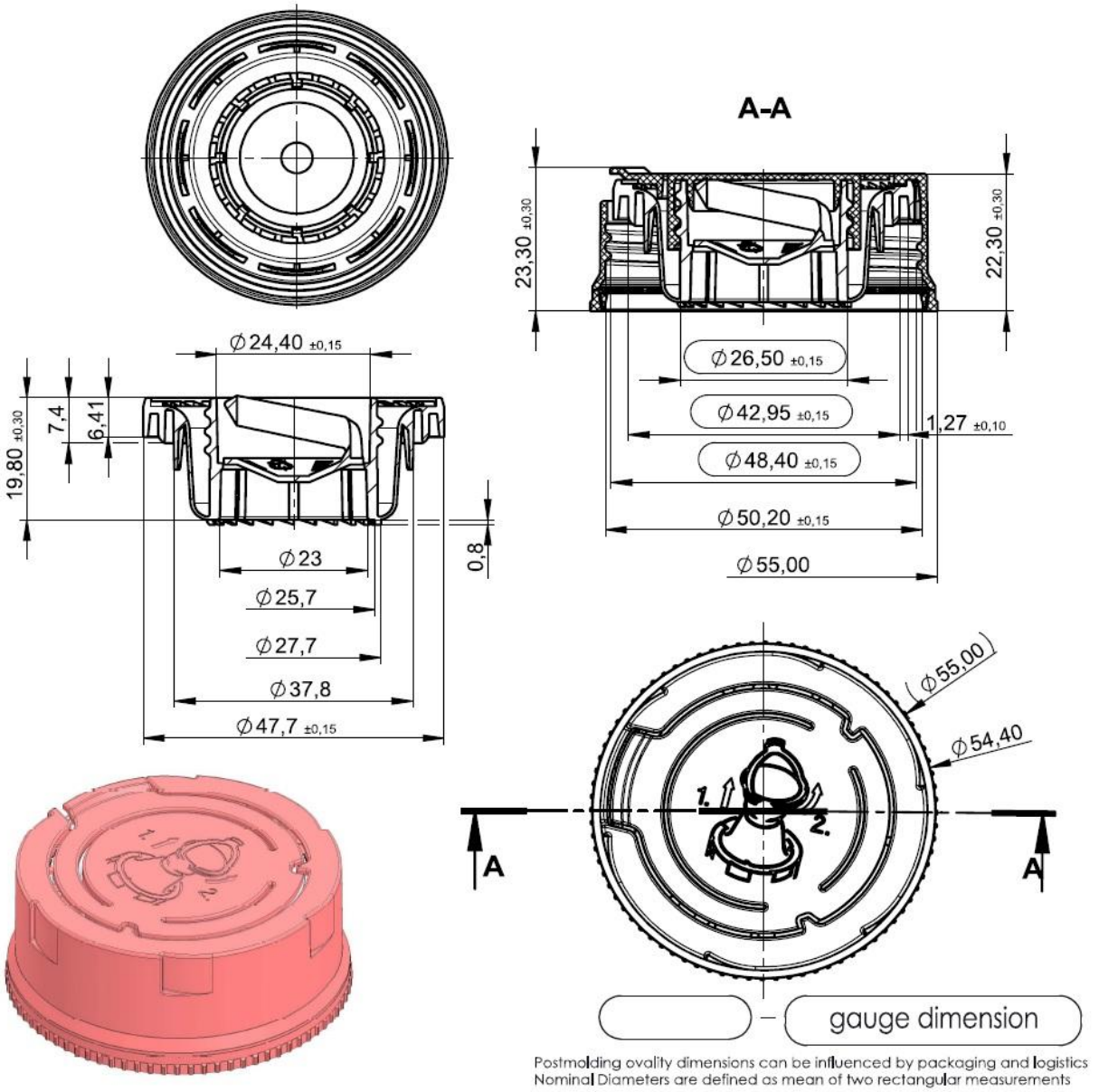

Postmolding ovality dimensions can be influenced by packaging and logistics
Nominal Diameters are defined as mean of two rectangular measurements

Tolerances unless otherwise stated (only valid for molded parts):

Dimension	0-3	3-6	6-10	10-15	15-22	22-30	30-40	40-53	53-70
Tolerance	±0,15	±0,17	±0,2	±0,24	±0,28	±0,33	±0,39	±0,47	±0,58

Měřítko	Název:	Materiál:	Hrubá váha	Čistá váha	Číslo výkresu:
	Uzávěr „SVB50“	**HDPE/EVA**		**13,1 ± 1g**	**9046**

Kreslil:	**Karel Bělaška**	**3. 2. 2025**		**3**
Ověřil (SŘJ):	**Petr Mana**	**3. 2. 2025**		**2**
Schválil:	**David Bělaška**	**4. 2. 2025**		**1**
→	*Jméno*	*Datum*	*Podpis*	*Poznámka*